Telefon
Telefaks

MTS 40/27-3-400

Instalacja: Pompa zatapialna

WILO

Klient	Projekt	Strona 1 / 1
Klient nr	Projekt nr	Data 13.09.2007
Partner rozmów	Poz. Nr	
Opracowujący	Miejsce montażu	

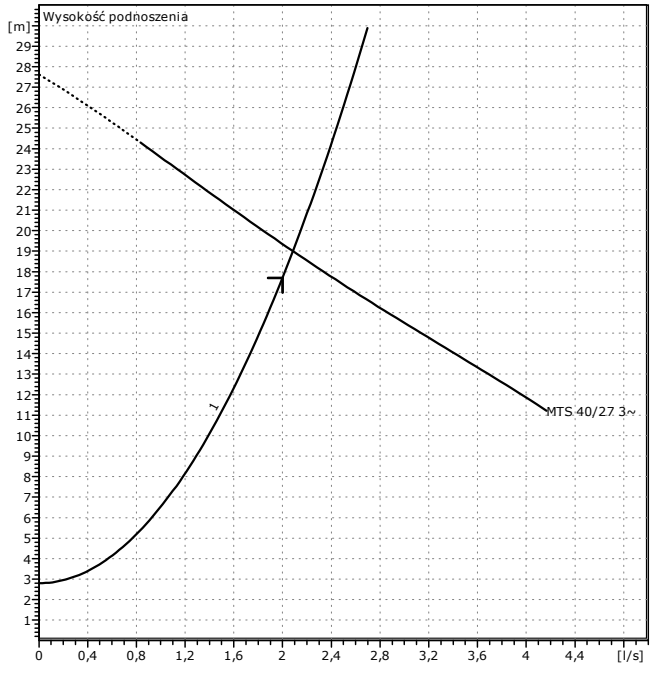

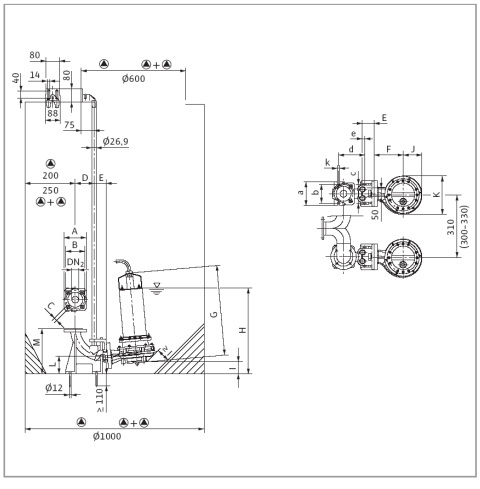

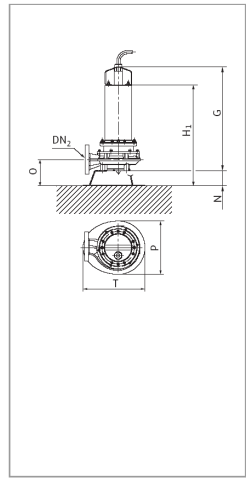

Dane wyjściowe doboru

Przepływ	2	l/s
Wysokość podnoszenia	17,7	m
Przepływ	Ścieki	
Temperatura płynu	20	°C
Gęstość	0,9982	kg/dm³
Lepkść kinematyczna	1	mm²/s
Ciśnienie pary	0,1	bar

Dane pompy

Producent	WILO	
Typ	MTS 40/27-3-400	
Rodzaj urządzenia	Pojedyncza pompa	
Stopień ciśn.znamionowego	PN 10	
Minimalna temperat.płynu	3	°C
Maksymalna.temp.płynu	40	°C

Dane hydrauliczne (Punkt pracy)

Przepływ	2,08	l/s
Wysokość podnoszenia	19	m
Prędkość obrotowa	2900	1/min
Średnica wirnika	0	mm

Materiały/uszczelki

Korpus pompy	EN-GJL-250
Wirnik	EN-GJL-200
Mechanizm tnący	1.4528
Korpus silnika	1.4404
Wał	1.0570
Uszczelnienie mechaniczne od strony pompy	SiC-SiC (węglik krzemu-węglik k
Uszczelnienie wału od strony silnika	NBR

Wymiary

mm

A	130	G	491	M	265	e	15
B	110/125	H	467	DN2	40	k	14
C	18	I	71	a	140	H1	462
D	110	J	98	b	110	N	65
E	73	K	202	c	110	O	121
F	160	L	105	d	155	P	270

Strona ssąca		/ PN	
Strona tłoczna	DN 40	/ PN 6	
Masa	30		kg
Wolny przelot o wielkości	10		mm

Dane silnika

Moc znamionowa P2	1,5	kW
Prędkość obr. znamion.	2900	1/min
Napięcie znamionowe	3~400 V, 50 Hz	
Maksymalny pobór prądu	3,2	A
Stopień ochrony	IP 68	
Dopuszczalna tolerancja napięcia	+/- 10%	

Nr Art. Wersja standardowa: 2056253